KX06

Für ganz große Abenteuer

Blatchford

KX06 wurde für Ihre größten Abenteuer entwickelt.

Das KX06 wurde für besonders anspruchsvolle Aktivitäten und Umgebungen entwickelt, damit Prothesennutzer in Ihren Alltag und auch in Ihre Abenteuer unter freiem Himmel starten können.

Das Knie ist widerstandsfähig und bietet Anwendern mit hohem Aktivitätsgrad eine robuste, wasserfeste Lösung, die außerordentliche Stabilität mit einer konstant verlässlichen Funktion kombiniert.

Das NEUE KX06

Stabilität auf allen Untergründen

Bei Fersenauftritt bietet das Design des KX06 eine ausgezeichnete geometrische Stabilität, wodurch das Risiko einer versehentlichen Auslösung auf unebenem Untergrund reduziert wird, die einfache Einleitung der Flexion jedoch erhalten bleibt. Das polyzentrische Design verkürzt die Prothese in der Schwungphase für mehr Bodenfreiheit, um Stürze zu verhindern. Die besonderen Eigenschaften der Hydrauliksteuerung ermöglichen es dem Knie, sich natürlich an die Gehgeschwindigkeit anzupassen, um so ein harmonisches und kalkulierbares Gehen bieten zu können, was auch auf Schrägen und Treppen sicher ausgeführt werden kann.

Robuste Konstruktion

Das neue Design des KX06 ist schnittiger und robuster bei geringerer Bauhöhe. Der Aluminiumrahmen mit seinen verstärkten Lagern macht das KX06 noch robuster und kann so bei einem Körpergewicht von bis zu 150 kg verwendet werden. Selbstausrichtende Lager schützen den Zylinder und verbessern die Seitenlastbeständigkeit, wodurch die Haltbarkeit des Knies erhöht wird.

Komfort und Stil

Die Abdeckung aus Silikon bietet eine elegante Optik und schützt dabei das Kniegelenk. Der sehr hohe Beugewinkel bis zu 160° schafft Raum für viel Bewegungsfreiheit. Bequemes Sitzen, z.B. im Auto oder am Tisch, und Knien ist damit auch für Prothesenträger mit langem Oberschenkelstumpf sowie Knieexartikulation möglich.

Unterschiedliche Anwendermodi

Das KX06 verfügt über einen Modus für Feststellung und zum Fahrradfahren. Es kann von normalem Betrieb in den Fahrradmodus mit Freischwung oder in eine Flexionssperre geschaltet werden. Sobald die Flexionssperre aktiviert ist, sperrt diese Funktion das Knie auf flachem oder schrägem Untergrund. Dadurch ist eine höhere Belastung möglich. Stabilität und Haltung werden verbessert, um damit den Druck auf die gesunde Gliedmaße und den unteren Rücken des Anwenders zu entlasten.

Widerstandsfähig und pflegeleicht

Das funktionale Design und der robuste Charakter ermöglichen auch Unternehmungen der ausgefallenen Art. Das KX06 kann anspruchsvollen Umgebungen wie Wasser, Schmutz und Sand standhalten. Keine Sorgen bei schlammigen Fahrradtouren – einfach mit frischem Wasser abspülen und danach abtrocknen.

Perfekt aufeinander abgestimmt ...

Blade^{XT} und Elite Blade

BladeXT und Elite Blade bieten leichtgewichtige und dynamische Karbonfuß-Lösungen für aktive Anwender.

Hydraulische Knöchelgelenke

Die Hydraulik-Fußtechnologie von Blatchford bietet einen gleichmäßigen, sicheren und natürlichen Gang für Wohlbefinden und eine langfristige Gesundheit.

Technische Spezifikation

Mobilitätsklasse	3-4
Max. Anwendergewicht	150 kg (Mob. 3) bzw. 145 kg (Mob. 4)
Bauhöhe	220 mm
Produktgewicht	1340 g (ohne Abdeckung)
Kniebeugewinkel	160°
Garantie	36 Monate

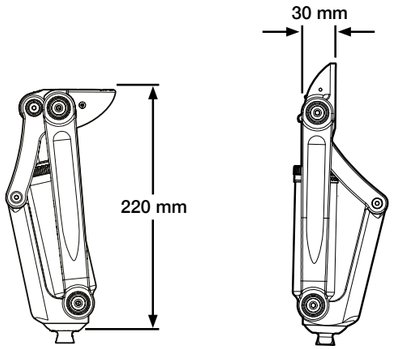

Bestellinformationen

Artikelnummer	KX06V2

Es wird eine jährliche Sichtprüfung empfohlen. Überprüfen Sie optische Mängel, die eine ordnungsgemäße Funktion beeinträchtigen könnten. Die Wartung darf nur von qualifiziertem Fachpersonal durchgeführt werden. Bevor Sie neue Aktivitäten des täglichen Lebens ausführen, erkundigen Sie sich bitte bei Ihrem Orthopädietechniker, ob ein spezielles Training erforderlich ist.

+49 9221 87808-0 | info@blatchford.de
Blatchford Europe GmbH, Fritz-Hornschuch-Str. 9,
95326 Kulmbach, Germany.

@blatchfordDE | blatchford.de

Blatchford

336343583DE Iss1 07/20. Informationen sind zum Zeitpunkt der Drucklegung korrekt.